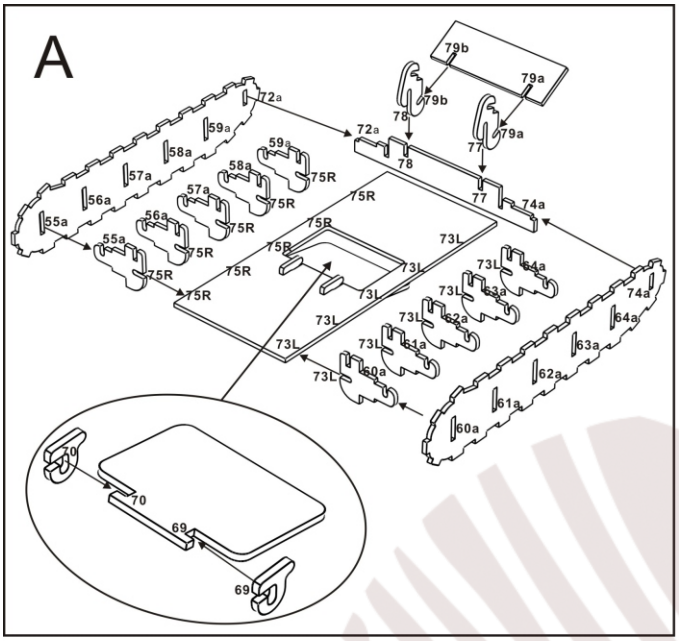
A
79b
79a
79b
78
79a
77
72a
72a
78
77
74a
59a
58a
57a
56a
55a
75R
73L
64a
63a
62a
61a
60a
74a
64a
63a
62a
61a
60a
70
70
69
69

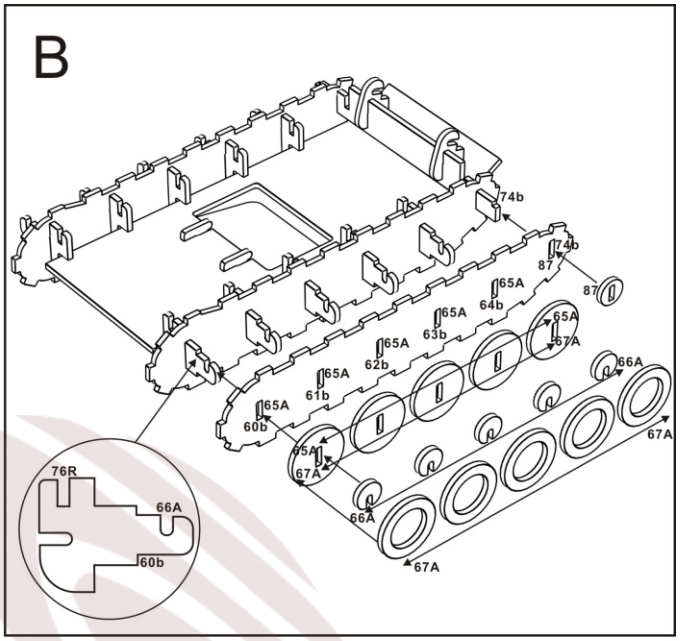
B
74b
74b
87
87
65A
64b
63b
62b
61b
60b
67A
66A
76R
66A
60b

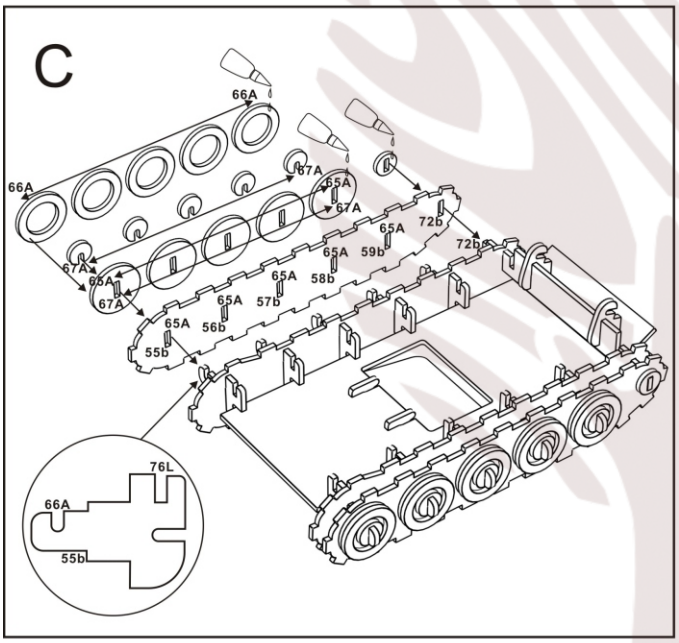
C
66A
66A
67A
65A
72b
59b
58b
57b
56b
55b
76L
66A
55b

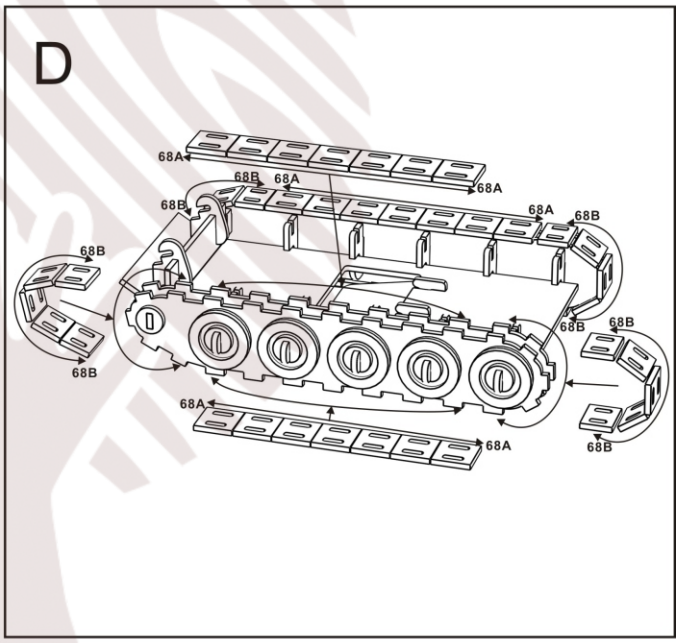
D
68A
68B
68A
68B
68A
68B
68B
68B
68B
68A
68A
68B

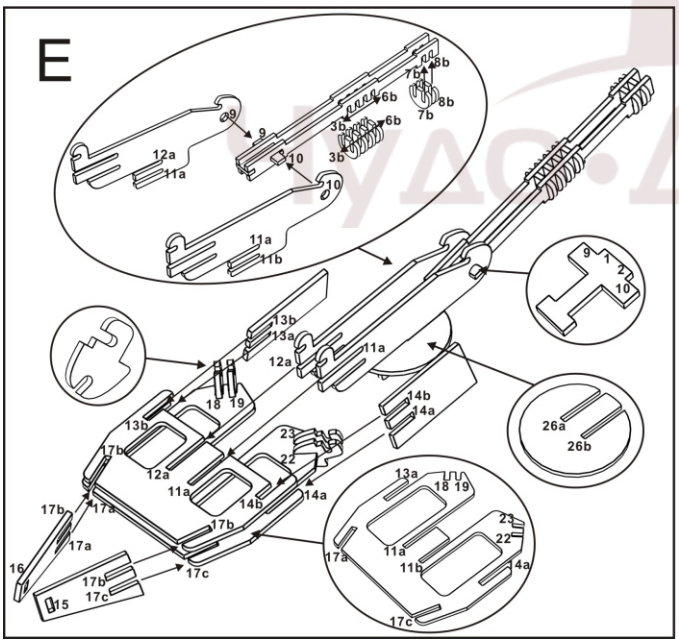
E
8b
7b
6b
3b
9
10
12a
11a
11b
13b
13a
18
19
14b
14a
23
22
17b
17a
16
15
17c
26a
26b

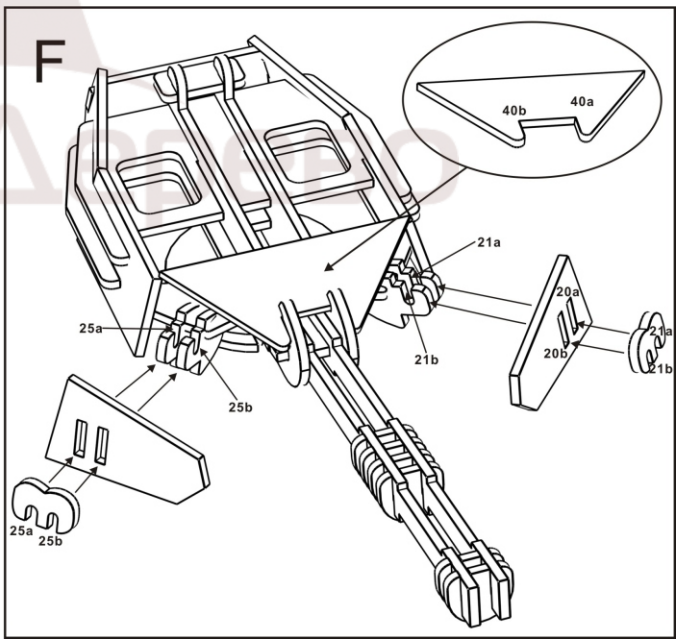
F
40b
40a
21a
20a
20b
21b
25a
25b

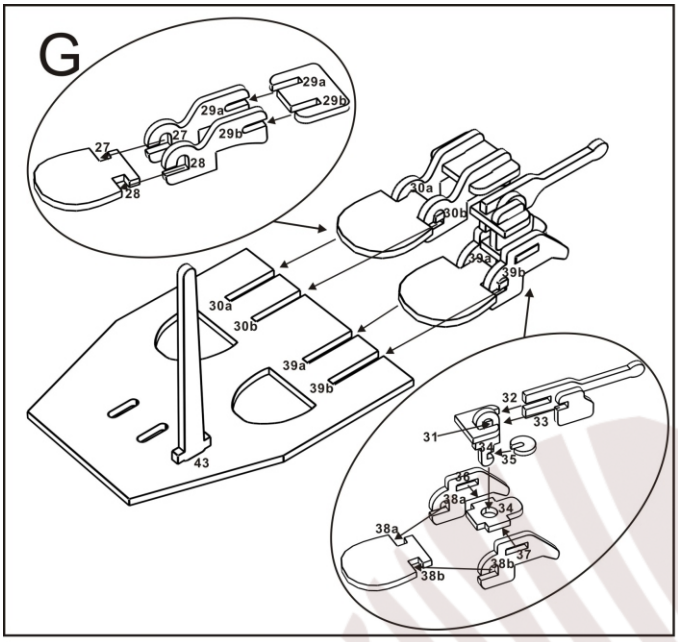
G
29a
29b
29a
29b
27
27
28
28
30a
30b
30a
30b
39a
39b
39a
39b
43
32
33
31
34
35
36
38a
34
38a
37
38b
38b

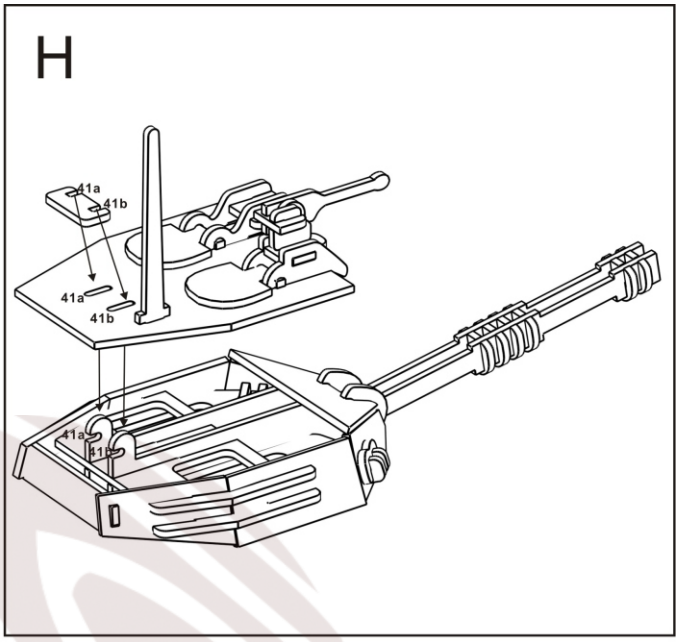
H
41a
41b
41a
41b
41a
41b

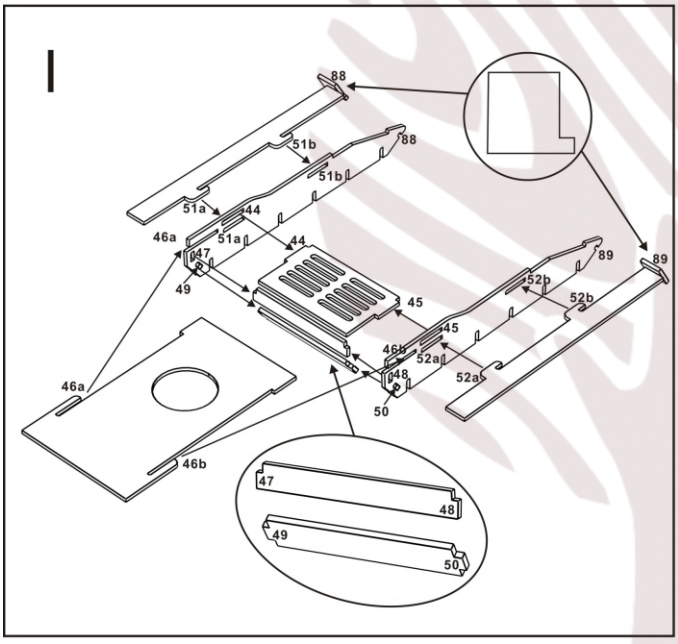
I
88
51b
88
51b
51a
44
46a
51a
44
47
49
89
89
52b
52b
45
45
46b
52a
52a
48
50
46a
46b
47
48
49
50

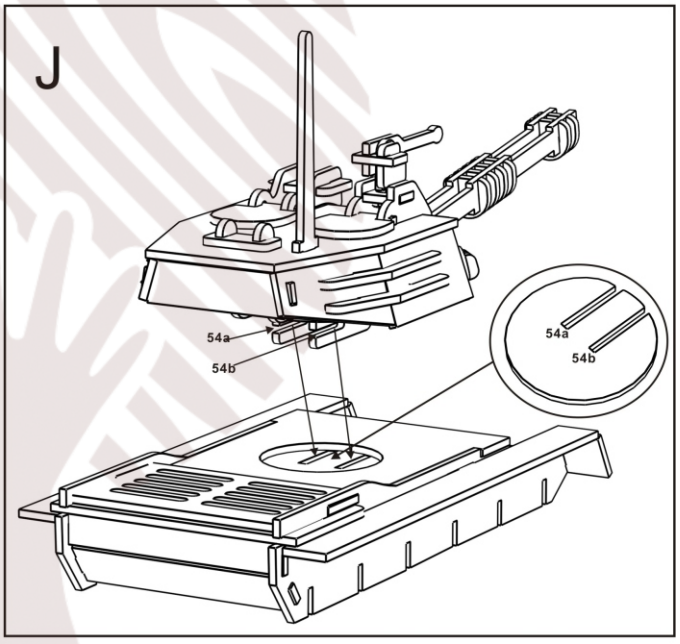
J
54a
54b
54a
54b

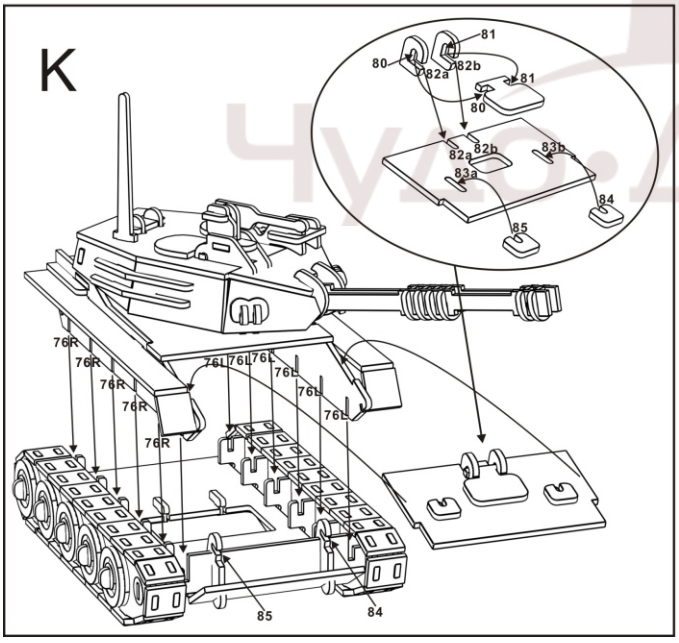
K
81
80
82a
82b
81
80
82a
82b
83b
83a
84
85
76R
76R
76R
76R
76R
76L
76L
76L
76L
76L
85
84

L

Чудо-Дерево